HERRALUM®
líder en herrajes para aluminio y vidrio

Acabado
Gris, café, negro, E200, E400 y blanco.

material
Aluminio

Múltiplo
20 juegos

Capacidad de carga
25kg por par

CLAVE 2176
BISAGRA P/ VENTANA PROYECCIÓN BATIENTE

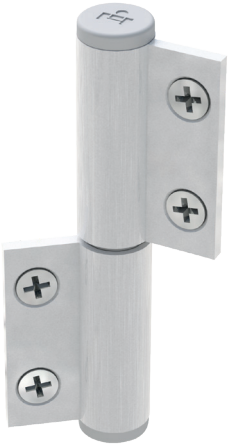

Bisagra para ventana de proyección batiente Eurovent serie 35 (Tipo derecha e izquierda).
*Incluye tornillería.

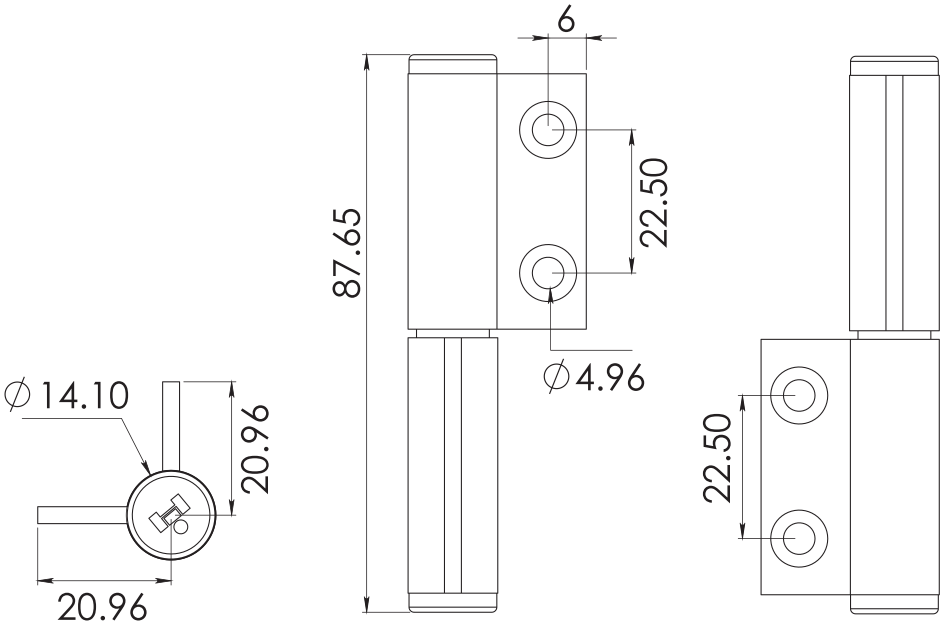

www.herralum.com

DERECHOS RESERVADOS
Herralum Industrial S.A. de C.V.
Calle 4 No.10557 Parque Industrial El Salto
C.P. 45680 El Salto, Jal.
Tel. (33) 3666 0312