HERRALUM®
líder en herrajes para aluminio y vidrio

Blanco, negro y natural
Acabado

Cuerpo ext. de aluminio e interior zamak
material

20pz
Múltiplo

Incluye tornillería, contra y llaves.
Aditamentos

CLAVE 1284
CIERRE EMBUTIDO P/ 3” C/ CILINDRO Y LLAVE

Jaladera embutida para línea de 3” con cilindro y llave.

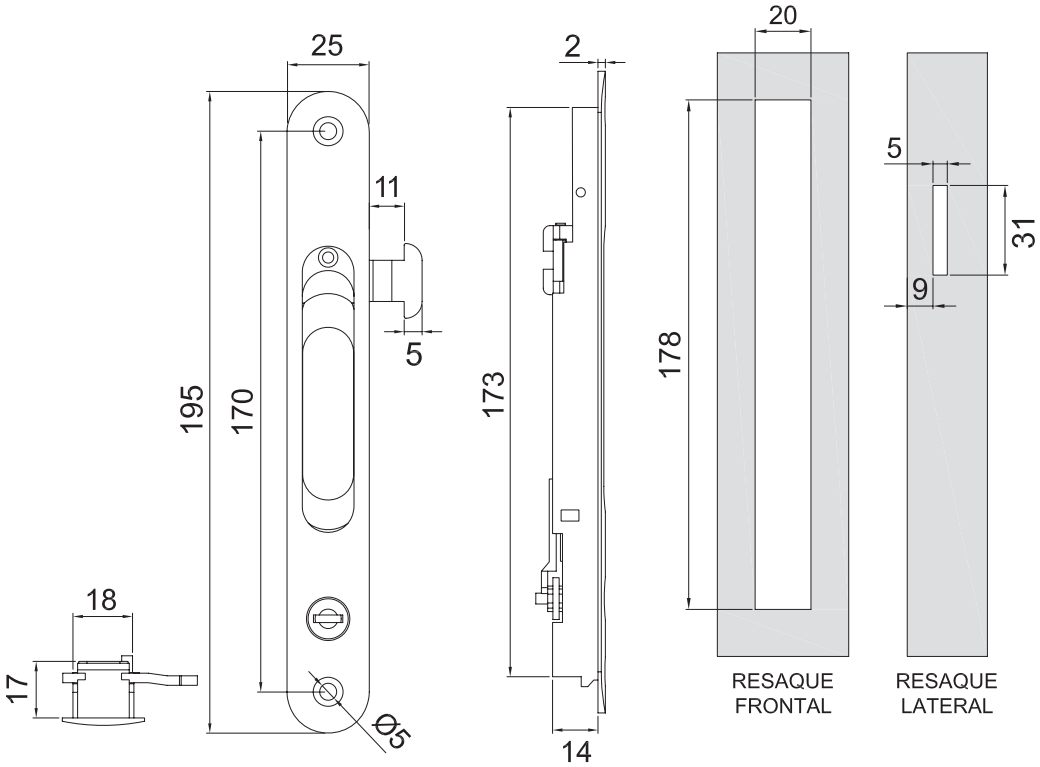

www.herralum.com

DERECHOS RESERVADOS
Herralum Industrial S.A. de C.V.
Calle 4 No.10557 Parque Industrial El Salto
C.P. 45680 El Salto, Jal.
Tel. (33) 3666 0312