HERRALUM®
líder en herrajes para aluminio y vidrio

Negro
Acabado

Aluminio
material

20pz
Múltiplo

CLAVE 1283
CIERRE EMBUTIDO TIPO BRIO

Cierre embutido tipo brio GN-550, para línea Eurovent premium serie 80.

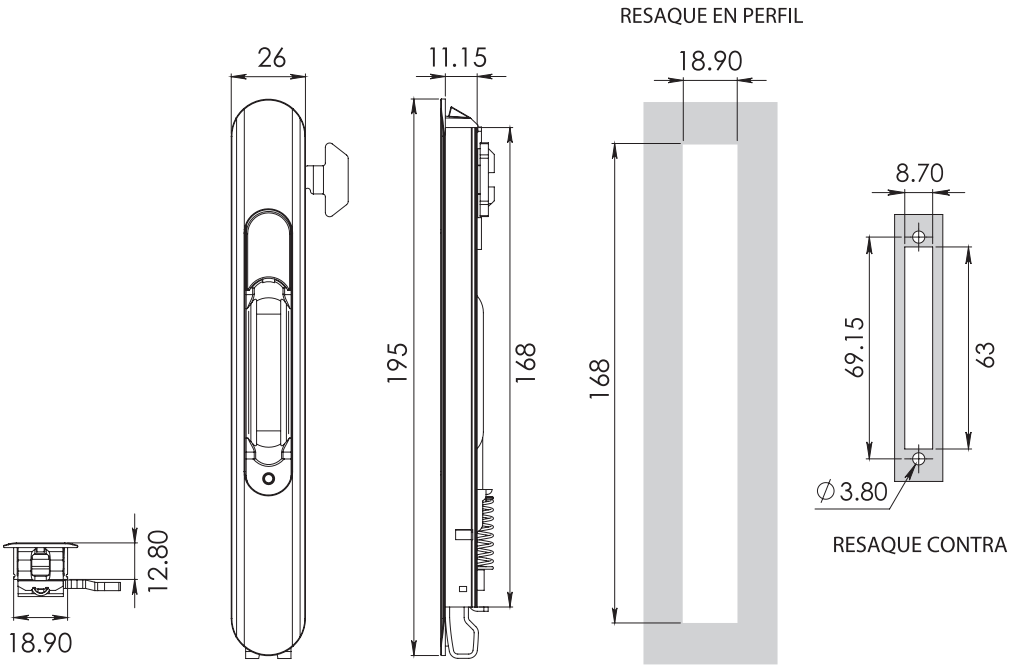

www.herralum.com

DERECHOS RESERVADOS
Herralum Industrial S.A. de C.V.
Calle 4 No.10557 Parque Industrial El Salto
C.P. 45680 El Salto, Jal.
Tel. (33) 3666 0312