HERRALUM®
líder en herrajes para aluminio y vidrio

Cromado y satinado
Acabado

Latón
Material

10pz
Múltiplo

Para cristal de 6 a 10mm de espesor
Grosor de cristal

*No usar limpiadores base cloro, recomendable usar limpiador 138010100.
Características Especiales

25kg por pieza
Capacidad de carga

Incluye tornillería.
Aditamentos

CLAVE 1274
CONECTOR CON BASE CHICA

Conector con base chica y un tornillo de fijación. La instalación del vidrio queda a paño. Se recomienda instalar un conector cada 1.50m de separación máxima. *Anclar a piso ó muro con taquete expansivo.

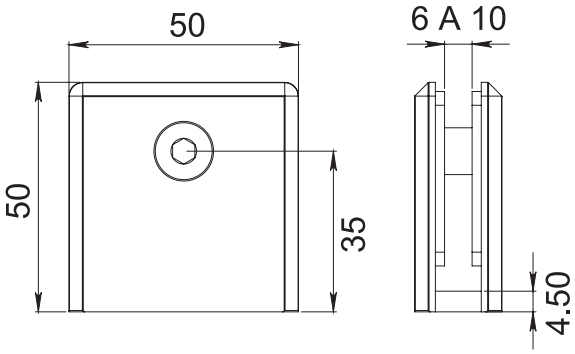

RESAQUES EN VIDRIO

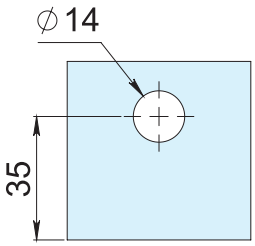

PARA DEJAR VIDRIO A RAS DE HERRAJE

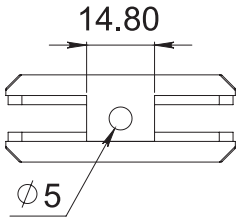

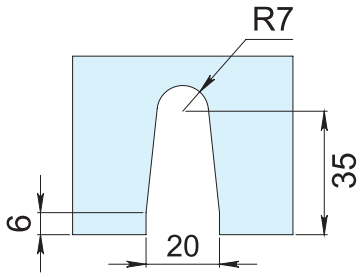

PARA DEJAR VIDRIO A RAS DE PISO O MURO

www.herralum.com

DERECHOS RESERVADOS
Herralum Industrial S.A. de C.V.
Calle 4 No.10557 Parque Industrial El Salto
C.P. 45680 El Salto, Jal.
Tel. (33) 3666 0312