HERRALUM®
líder en herrajes para aluminio y vidrio

Cromado y satinado

Acabado

Zamak

Material

10 piz

Múltiplo

Para cristal de 9 a 12mm de espesor

Grosor de cristal

CLAVE 1243
CONECTOR FIJO VIDRIO A TUBO

Conector fijo de vidrio a tubo de 19mm de diámetro. No requiere resaque en el cristal, se recomienda para combinar con herraje 1246, ya que viene con perforación pasada, por lo que se puede instalar a lo largo del tubo.

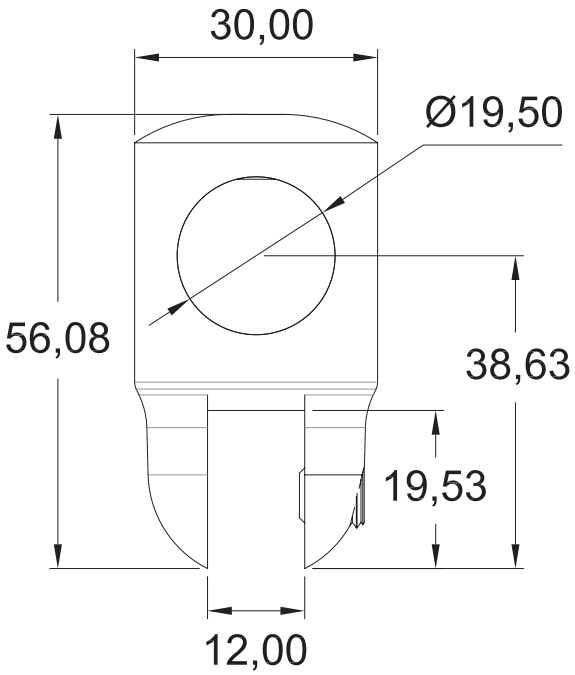

DERECHOS RESERVADOS
Herralum Industrial S.A. de C.V.
Calle 4 No.10557 Parque Industrial El Salto
C.P. 45680 El Salto, Jal.
Tel. (33) 3666 0312