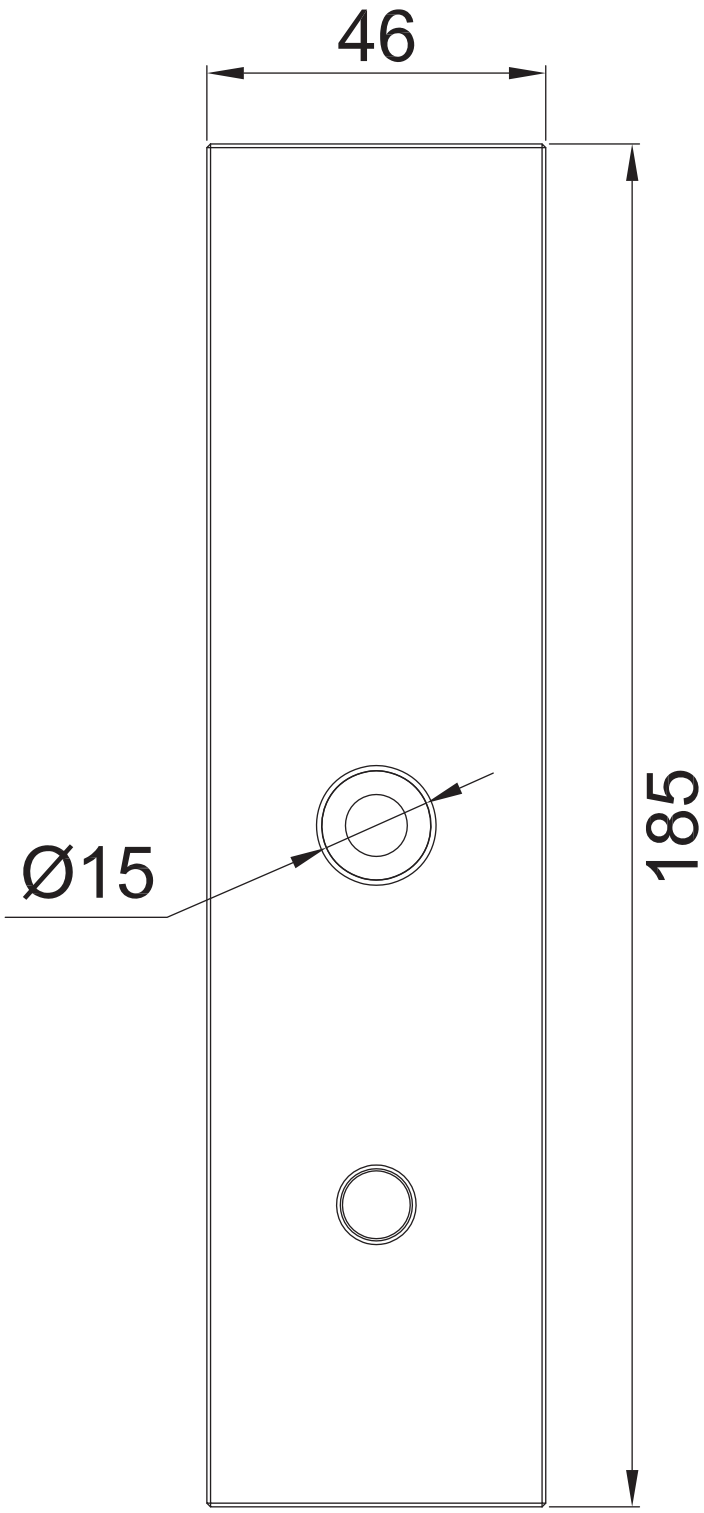
46
185
Ø15

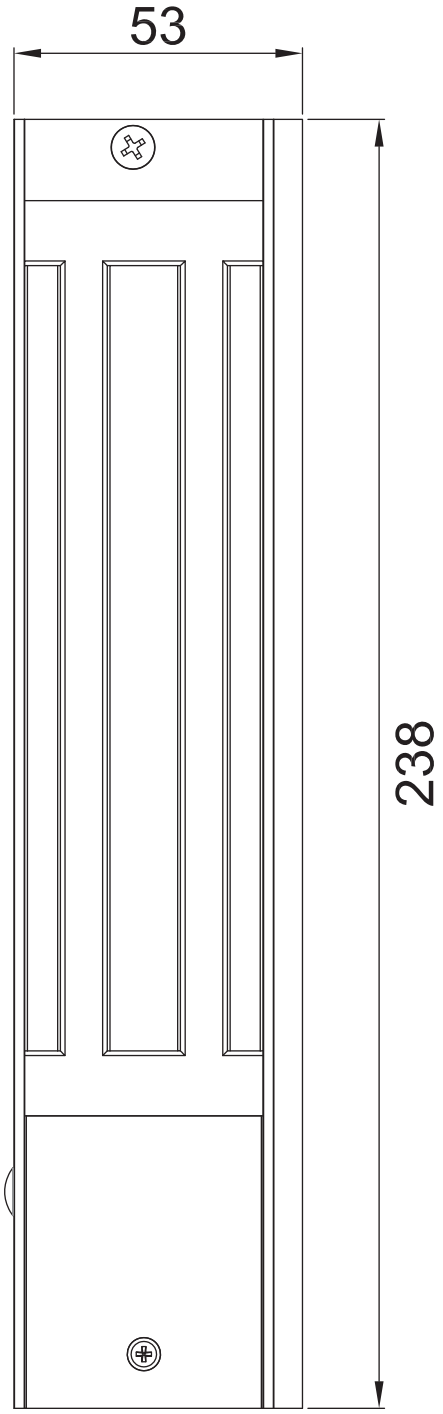
53
238

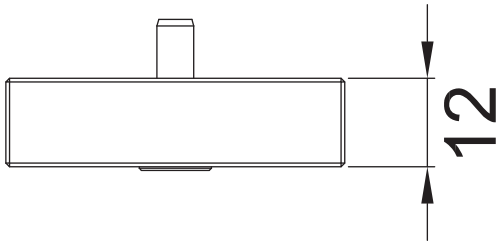
12

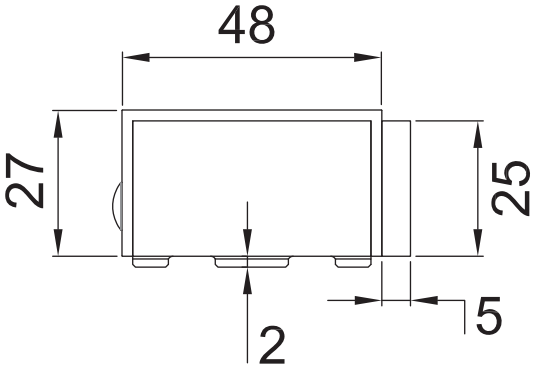
48
27
25
2
5