HERRALUM®
líder en herrajes para aluminio y vidrio

Cromado y satinado
Acabado

Latón
Material

10pz
Múltiplo

Para cristal de 6 a 10mm de espesor
Grosor de cristal

*No usar limpiadores base cloro, recomendable usar limpiador 138010100.
Características Especiales

Este producto NO es para soporte de carga.
Atención

Incluye tornillería.
Aditamentos

# CLAVE 1144
# CONECTOR DE 2” PARA FIJOS DE VIDRIO

Conector de 2” para fijos de vidrio templado. Instalar cada pieza a 1.50m de separación máxima, utilizando taquete expansivo y pija.

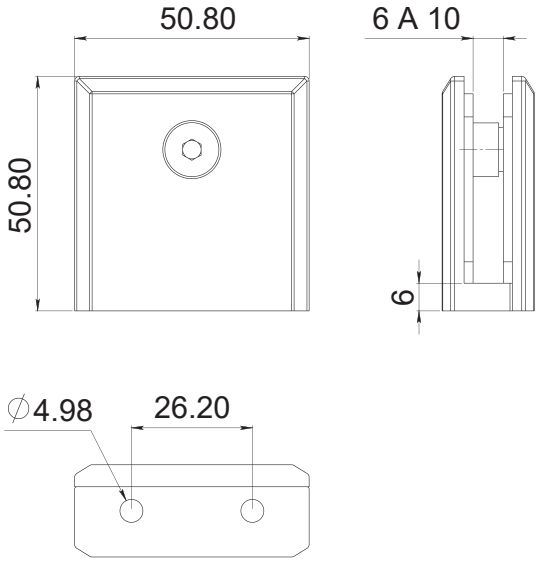


RESAQUE EN VIDRIO

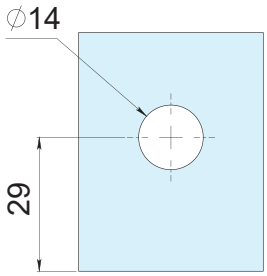


PARA EL VIDRIO
A RAS DEL HERRAJE

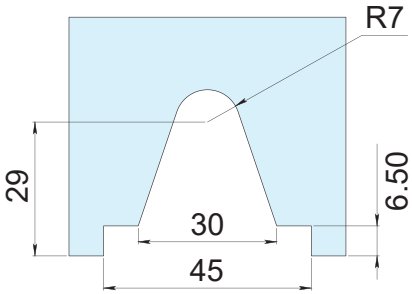


PARA EL VIDRIO
A RAS DE MURO O PISO

www.herralum.com

DERECHOS RESERVADOS
Herralum Industrial S.A. de C.V.
Calle 4 No.10557 Parque Industrial El Salto
C.P. 45680 El Salto, Jal.
Tel. (33) 3666 0312